男子の部

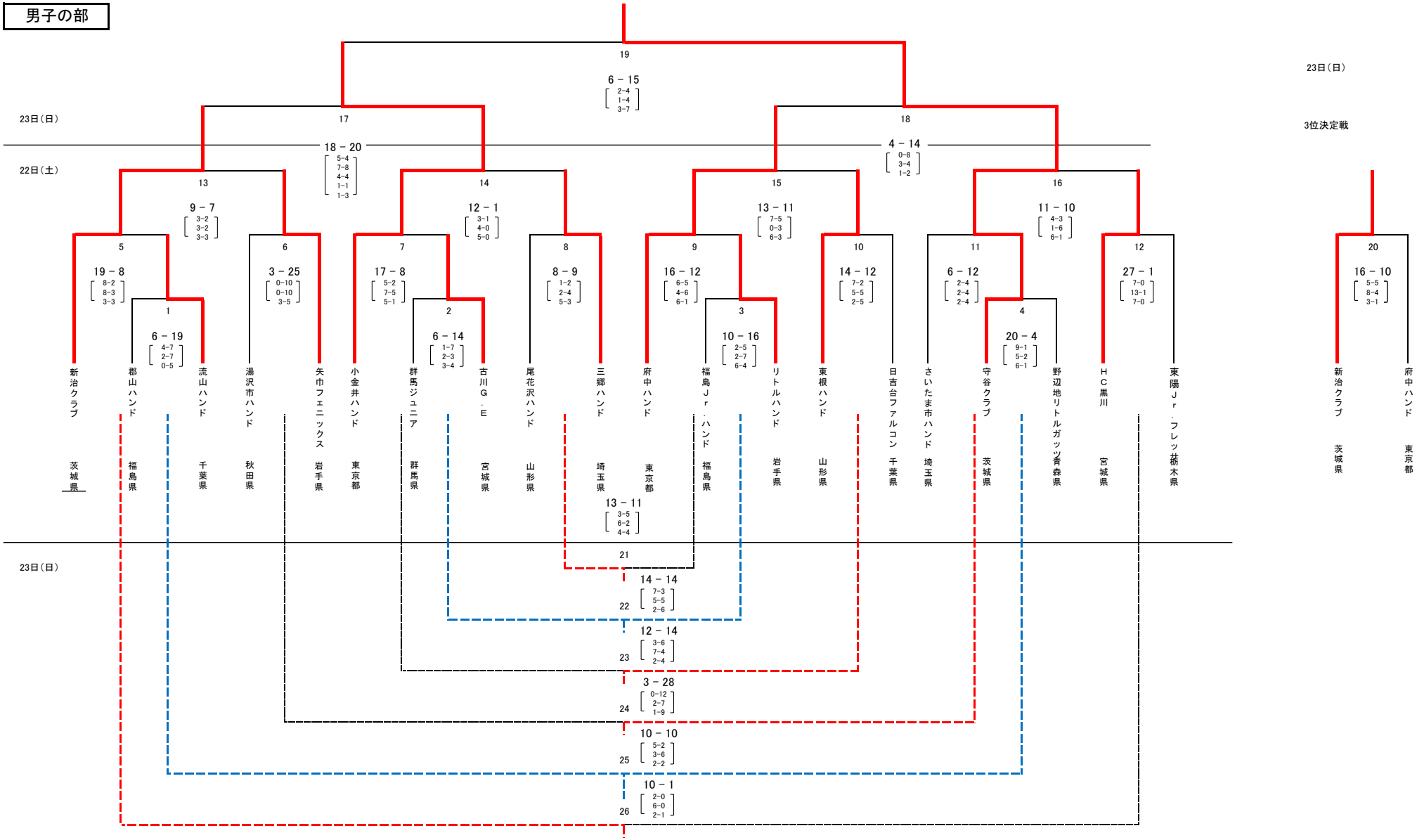
23日(日)
22日(土)
23日(日)
23日(日)
3位決定戦
19
6 － 15
[2-4 1-4 3-7]
17
18
18 － 20
[5-4 7-8 4-4 1-1 1-3]
4 － 14
[0-8 3-4 1-2]
13
14
15
16
9 － 7
[3-2 3-2 3-3]
12 － 1
[3-1 4-0 5-0]
13 － 11
[7-5 0-3 6-3]
11 － 10
[4-3 1-6 6-1]
5
6
7
8
9
10
11
12
19 － 8
[8-2 8-3 3-3]
3 － 25
[0-10 0-10 3-5]
17 － 8
[5-2 7-5 5-1]
8 － 9
[1-2 2-4 5-3]
16 － 12
[6-5 4-6 6-1]
14 － 12
[7-2 5-5 2-5]
6 － 12
[2-4 2-4 2-4]
27 － 1
[7-0 13-1 7-0]
1
2
3
4
6 － 19
[4-7 2-7 0-5]
6 － 14
[1-7 2-3 3-4]
10 － 16
[2-5 2-7 6-4]
20 － 4
[9-1 5-2 6-1]
新治クラブ 茨城県
郡山ハンド 福島県
流山ハンド 千葉県
湯沢市ハンド 秋田県
矢巾フェニックス 岩手県
小金井ハンド 東京都
群馬ジュニア 群馬県
古川Ｇ．Ｅ 宮城県
尾花沢ハンド 山形県
三郷ハンド 埼玉県
府中ハンド 東京都
福島Ｊｒ．ハンド 福島県
リトルハンド 岩手県
東根ハンド 山形県
日吉台ファルコン 千葉県
さいたま市ハンド 埼玉県
守谷クラブ 茨城県
野辺地リトルガッツ 青森県
ＨＣ黒川 宮城県
東陽Ｊｒ．フレッ 栃木県
20
16 － 10
[5-5 8-4 3-1]
新治クラブ 茨城県
府中ハンド 東京都
13 － 11
[3-5 6-2 4-4]
21
14 － 14
[7-3 5-5 2-6]
22
12 － 14
[3-6 7-4 2-4]
23
3 － 28
[0-12 2-7 1-9]
24
10 － 10
[5-2 3-6 2-2]
25
10 － 1
[2-0 6-0 2-1]
26

女子の部

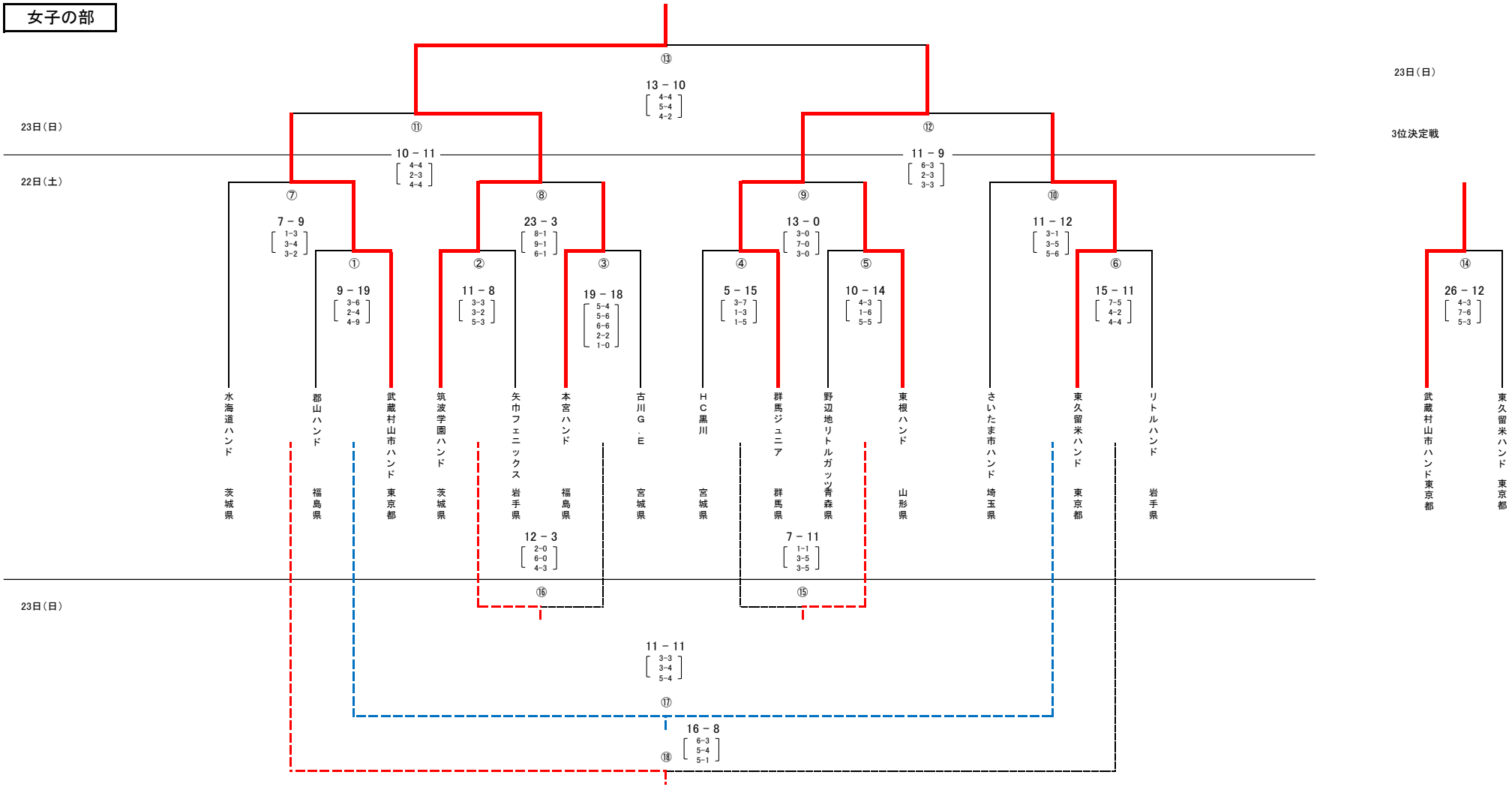
⑬
13 － 10
[4-4 5-4 4-2]
23日（日）
⑪
10 － 11
[4-4 2-3 4-4]
⑫
11 － 9
[6-3 2-3 3-3]
22日（土）
⑦
7 － 9
[1-3 3-4 3-2]
⑧
23 － 3
[8-1 9-1 6-1]
⑨
13 － 0
[3-0 7-0 3-0]
⑩
11 － 12
[3-1 3-5 5-6]
①
9 － 19
[3-6 2-4 4-9]
②
11 － 8
[3-3 3-2 5-3]
③
19 － 18
[5-4 5-6 6-6 2-2 1-0]
④
5 － 15
[3-7 1-3 1-5]
⑤
10 － 14
[4-3 1-6 5-5]
⑥
15 － 11
[7-5 4-2 4-4]
水海道ハンド 茨城県
郡山ハンド 福島県
武蔵村山市ハンド 東京都
筑波学園ハンド 茨城県
矢巾フェニックス 岩手県
本宮ハンド 福島県
古川G．E 宮城県
HC黒川 宮城県
群馬ジュニア 群馬県
野辺地リトルガッツ青森県
東根ハンド 山形県
さいたま市ハンド 埼玉県
東久留米ハンド 東京都
リトルハンド 岩手県
12 － 3
[2-0 6-0 4-3]
⑯
7 － 11
[1-1 3-5 3-5]
⑮
23日（日）
11 － 11
[3-3 3-4 5-4]
⑰
16 － 8
[6-3 5-4 5-1]
⑱
23日（日）
3位決定戦
⑭
26 － 12
[4-3 7-6 5-3]
武蔵村山市ハンド東京都
東久留米ハンド 東京都